FLOODLIGHT COMPACT G2

10 W	800 lm
20 W	1 600 lm
30 W	3 000 lm
50 W	5 000 lm
100 W	10 000 lm
150 W	15 000 lm
200 W	20 000 lm
300 W	30 000 lm

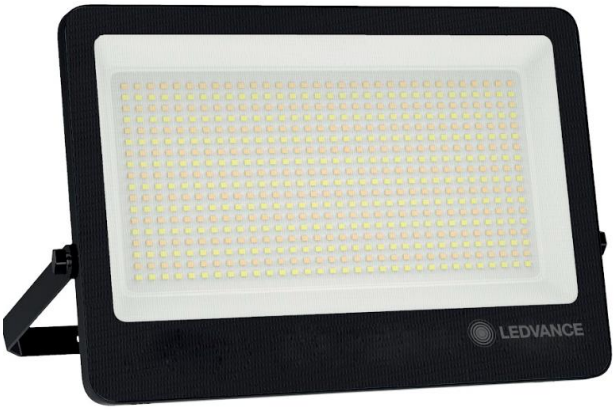

- **Selector de temperatura de color:** Permite elegir entre 3000K, 4000K o 5000K, adaptando la iluminación según la necesidad del ambiente, todo en un solo producto.
- **Ángulo de apertura de 110°:** Ofrece una cobertura amplia, siendo ideal para áreas exteriores y grandes espacios.
- **Válvula de alivio:** Previene la entrada de agua a través del cable, garantizando una protección adicional y mayor vida útil.
- **Grado de protección IP66:** Totalmente protegido contra el polvo y chorros de agua potentes; perfecto para exteriores y condiciones climáticas adversas.
- **Instalación práctica:** Diseño ligero y compacto con cable de 30 cm, lo que facilita el montaje en paredes y estructuras.
- **Estructura robusta:** Cuerpo de aluminio de alta resistencia (IK06) con acabado premium y difusor de vidrio templado blanco, ofreciendo máxima durabilidad y protección.

APLICACIONES

- **Residencial:** Ideal para fachadas, jardines, piscinas y áreas exteriores en general.
- **Comercial:** Perfecto para vitrinas, estacionamientos, fachadas de tiendas y paneles publicitarios.
- **Industrial:** Uso en galpones, almacenes, patios de carga y descarga, y perímetros de seguridad.
- **Deportiva:** Optimizado para canchas polideportivas, campos de fútbol y arenas de tamaño medio.
- **Arquitectónica:** Diseñado para resaltar monumentos, edificios históricos e iluminación escénica.

30 000h L70 | Garantía **3** AÑOS | **100** Lm/W | **IP66** | VALUE CLASS

FLOODLIGHT COMPACT G2

SELECCIÓN DE LA TEMPERATURA DE COLOR

Procedimento de ajuste de temperatura de color

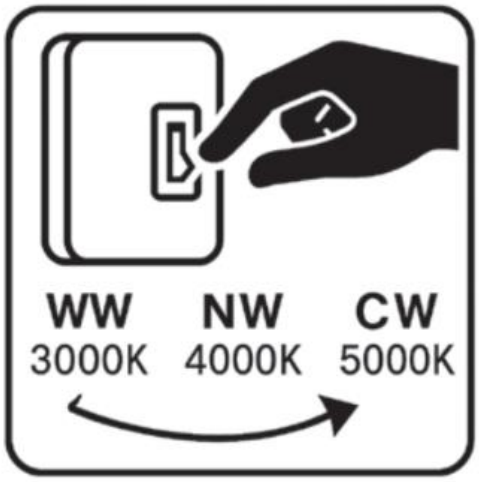

NOTA: Todos los productos se suministran originalmente configurados con la temperatura de color Fría (5000K)

- **Desconecte la energía eléctrica** antes de realizar cualquier intervención.
- **Retire la tapa de sellado** ubicada en la parte trasera del producto.
- **Utilice el selector** para elegir la temperatura de color deseada: 3000K, 4000K o 5000K

IMPORTANTE:

- La tapa de sellado es **esencial** para mantener el grado de protección (IP) del producto.
- No volver a colocar la tapa puede resultar en la **pérdida de la garantía**

VÁLVULA DE ALIVIO

- Los proyectores **LEDVANCE** cuentan con una **válvula de alivio integrada**, un dispositivo esencial para garantizar la durabilidad y seguridad del producto. La función de esta válvula es ecualizar la presión interna de la luminaria, evitando la formación de vacío o presión excesiva, lo que permite reducir la entrada de humedad al interior del proyector.
- Sin embargo, para asegurar una **protección del 100%** contra la entrada de agua a través del cable, se recomienda realizar la instalación utilizando un **conector con clasificación IP adecuada**. Esta combinación —válvula de alivio + conector IP— garantiza la máxima estanqueidad y preserva el rendimiento del proyector a lo largo del tiempo.

CONECTOR M20 IP68 24A
Vendido separadamente
Código: 7023518

FLOODLIGHT COMPACT G2
10W

ESPECIFICACIONES TECNICAS

Potencia	10 W
Temperatura de color	**Tres temperaturas de color en el mismo producto** 3 000K - 4 000K - 5 000K
Flujo Luminoso	800lm
Eficiencia	80lm/W
Tensión nominal	100-277V~
Factor de potencia	≥0.9
Grado de Protección	IP66
Protección Contra Impactos Mecánicos	IK06
Ángulo de Apertura	110°
SDCM	≤5
Índice de Reproducción de Color (IRC)	≥80
Vida útil	30 000h (L70)
Protección contra Sobretensiones	1.5kV
Frecuencia	50/60Hz
Temperatura de Operación	-20°C a +45°C
Garantía	3 años
Driver	Integrado / Clase I
Material de la Luminaria	Cuerpo: Alumínio ADC12 Bracket: Hierro
Material del Difusor	Vidrio Templado
Color	Negro – Blanco

DISEÑO TÉCNICO (MM)

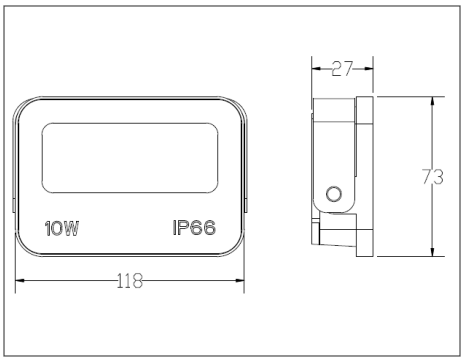

FLOODLIGHT COMPACT G2
20W

ESPECIFICACIONES TECNICAS

Potencia	20 W
Temperatura de color	**Tres temperaturas de color en el mismo producto** 3 000K - 4 000K - 5 000K
Flujo Luminoso	1 600lm
Eficiencia	80lm/W
Tensión nominal	100-277V~
Factor de potencia	≥0.9
Grado de Protección	IP66
Protección Contra Impactos Mecánicos	IK06
Ángulo de Apertura	110°
SDCM	≤5
Índice de Reproducción de Color (IRC)	≥80
Vida útil	30 000h (L70)
Protección contra Sobretensiones	1.5kV
Frecuencia	50/60Hz
Temperatura de Operación	-20°C a +45°C
Garantía	3 años
Driver	Integrado / Clase I
Material de la Luminaria	Cuerpo: Alumínio ADC12 Bracket: Hierro
Material del Difusor	Vidrio Templado
Color	Negro – Blanco

DISEÑO TÉCNICO (MM)

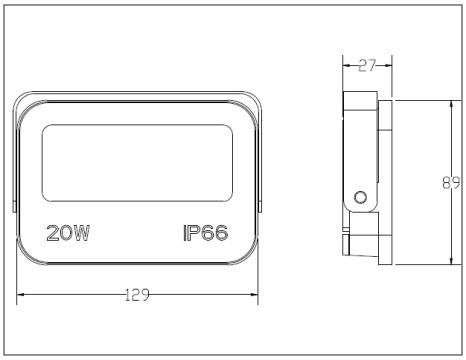

FLOODLIGHT COMPACT G2
30W

ESPECIFICACIONES TECNICAS

Potencia	30W
Temperatura de color	**Tres temperaturas de color en el mismo producto** 3 000K - 4 000K - 5 000K
Flujo Luminoso	3 000lm
Eficiencia	100lm/W
Tensión nominal	100-277V~
Factor de potencia	≥0.9
Grado de Protección	IP66
Protección Contra Impactos Mecánicos	IK06
Ángulo de Apertura	110°
SDCM	≤5
Índice de Reproducción de Color (IRC)	≥80
Vida útil	30 000h (L70)
Protección contra Sobretensiones	1.5kV
Frecuencia	50/60Hz
Temperatura de Operación	-20°C a +45°C
Garantía	3 años
Driver	Integrado / Clase I
Material de la Luminaria	Cuerpo: Alumínio ADC12 Bracket: Hierro
Material del Difusor	Vidrio Templado
Color	Negro – Blanco

DISEÑO TÉCNICO (MM)

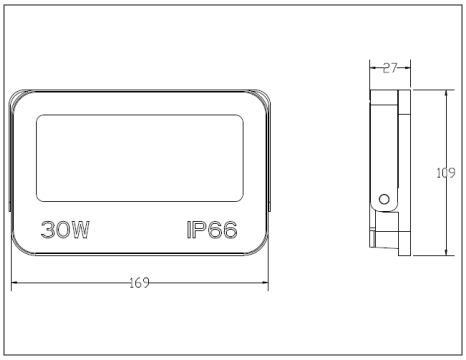

FLOODLIGHT COMPACT G2
50W

ESPECIFICACIONES TECNICAS

Potencia	50W
Temperatura de color	**Tres temperaturas de color en el mismo producto** 3 000K - 4 000K - 5 000K
Flujo Luminoso	5 000lm
Eficiencia	100lm/W
Tensión nominal	100-277V~
Factor de potencia	≥0.9
Grado de Protección	IP66
Protección Contra Impactos Mecánicos	IK06
Ángulo de Apertura	110°
SDCM	≤5
Índice de Reproducción de Color (IRC)	≥80
Vida útil	30 000h (L70)
Protección contra Sobretensiones	1.5kV
Frecuencia	50/60Hz
Temperatura de Operación	-20°C a +45°C
Garantía	3 años
Driver	Integrado / Clase I
Material de la Luminaria	Cuerpo: Alumínio ADC12 Bracket: Hierro
Material del Difusor	Vidrio Templado
Color	Negro – Blanco

DISEÑO TÉCNICO (MM)

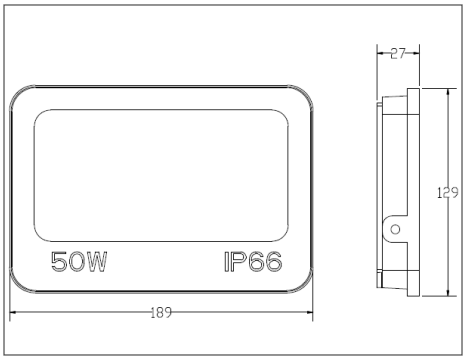

FLOODLIGHT COMPACT G2
100W

ESPECIFICACIONES TECNICAS

Potencia	100W
Temperatura de color	**Tres temperaturas de color en el mismo producto** 3 000K - 4 000K - 5 000K
Flujo Luminoso	10 000lm
Eficiencia	100lm/W
Tensión nominal	100-277V~
Factor de potencia	≥0.9
Grado de Protección	IP66
Protección Contra Impactos Mecánicos	IK06
Ángulo de Apertura	110°
SDCM	≤5
Índice de Reproducción de Color (IRC)	≥80
Vida útil	30 000h (L70)
Protección contra Sobretensiones	1.5kV
Frecuencia	50/60Hz
Temperatura de Operación	-20°C a +45°C
Garantía	3 años
Driver	Integrado / Clase I
Material de la Luminaria	Cuerpo: Alumínio ADC12 Bracket: Hierro
Material del Difusor	Vidrio Templado
Color	Negro – Blanco

DISEÑO TÉCNICO (MM)

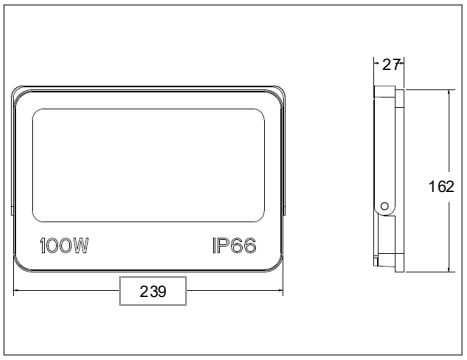

FLOODLIGHT COMPACT G2
150W

ESPECIFICACIONES TECNICAS

Potencia	150W
Temperatura de color	**Tres temperaturas de color en el mismo producto** 3 000K - 4 000K - 5 000K
Flujo Luminoso	15 000lm
Eficiencia	100lm/W
Tensión nominal	100-277V~
Factor de potencia	≥0.9
Grado de Protección	IP66
Protección Contra Impactos Mecánicos	IK06
Ángulo de Apertura	110°
SDCM	≤5
Índice de Reproducción de Color (IRC)	≥80
Vida útil	30 000h (L70)
Protección contra Sobretensiones	1.5kV
Frecuencia	50/60Hz
Temperatura de Operación	-20°C a +45°C
Garantía	3 años
Driver	Integrado / Clase I
Material de la Luminaria	Cuerpo: Alumínio ADC12 Bracket: Hierro
Material del Difusor	Vidrio Templado
Color	Negro – Blanco

DISEÑO TÉCNICO (MM)

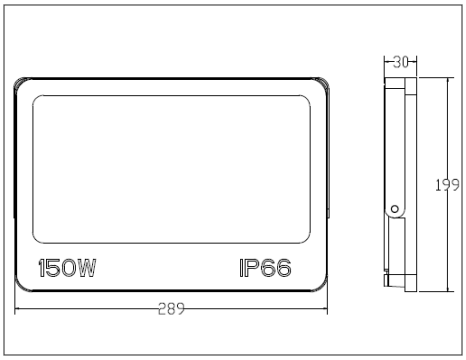

FLOODLIGHT COMPACT G2
200W

ESPECIFICACIONES TECNICAS

Potencia	200W
Temperatura de color	**Tres temperaturas de color en el mismo producto** 3 000K - 4 000K - 5 000K
Flujo Luminoso	20 000lm
Eficiencia	100lm/W
Tensión nominal	100-277V~
Factor de potencia	≥0.9
Grado de Protección	IP66
Protección Contra Impactos Mecánicos	IK06
Ángulo de Apertura	110°
SDCM	≤5
Índice de Reproducción de Color (IRC)	≥80
Vida útil	30 000h (L70)
Protección contra Sobretensiones	1.5kV
Frecuencia	50/60Hz
Temperatura de Operación	-20°C a +45°C
Garantía	3 años
Driver	Integrado / Clase I
Material de la Luminaria	Cuerpo: Alumínio ADC12 Bracket: Hierro
Material del Difusor	Vidrio Templado
Color	Negro – Blanco

DISEÑO TÉCNICO (MM)

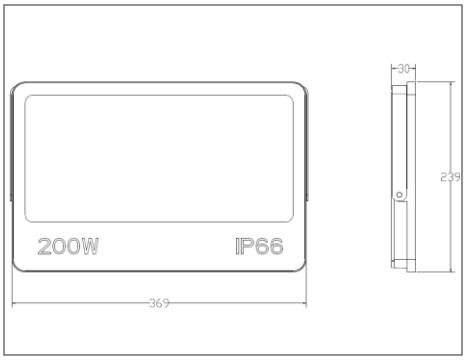

FLOODLIGHT COMPACT G2
300W

ESPECIFICACIONES TECNICAS

Potencia	300W
Temperatura de color	**Tres temperaturas de color en el mismo producto** 3 000K - 4 000K - 5 000K
Flujo Luminoso	30 000lm
Eficiencia	100lm/W
Tensión nominal	100-277V~
Factor de potencia	≥0.9
Grado de Protección	IP66
Protección Contra Impactos Mecánicos	IK06
Ángulo de Apertura	110°
SDCM	≤5
Índice de Reproducción de Color (IRC)	≥80
Vida útil	30 000h (L70)
Protección contra Sobretensiones	1.5kV
Frecuencia	50/60Hz
Temperatura de Operación	-20°C a +45°C
Garantía	3 años
Driver	Integrado / Clase I
Material de la Luminaria	Cuerpo: Alumínio ADC12 Bracket: Hierro
Material del Difusor	Vidrio Templado
Color	Negro – Blanco

DISEÑO TÉCNICO (MM)

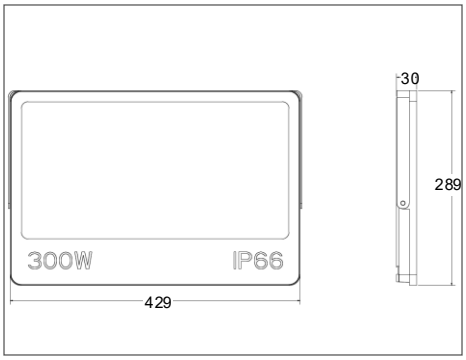

FLOODLIGHT COMPACT G2
10W REF 5000K

DIAGRAMA FOTOMÉTRICO

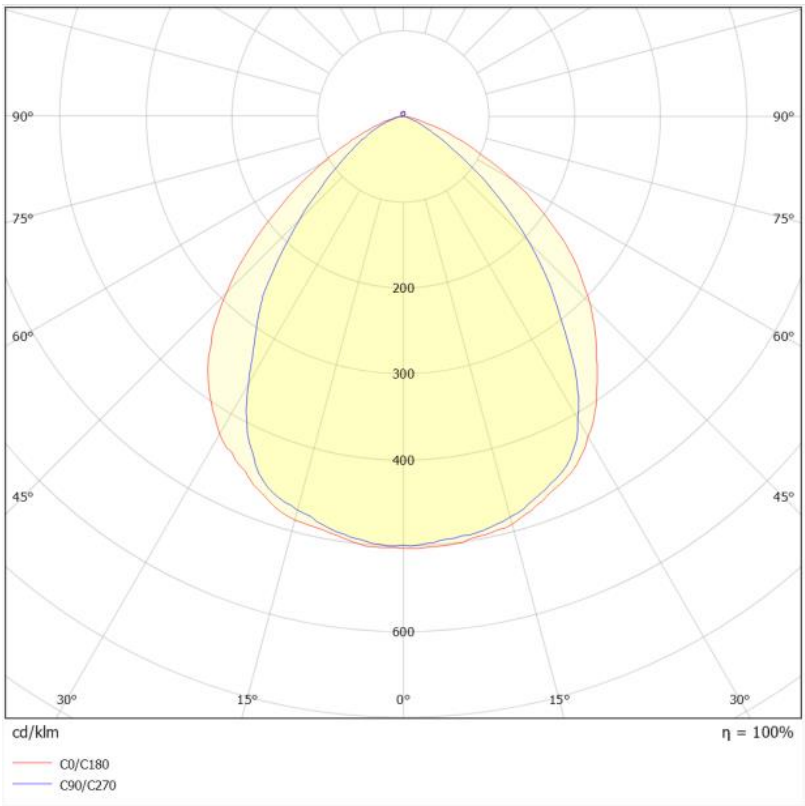

CURVA ILUMINACIÓN - DISTANCIA

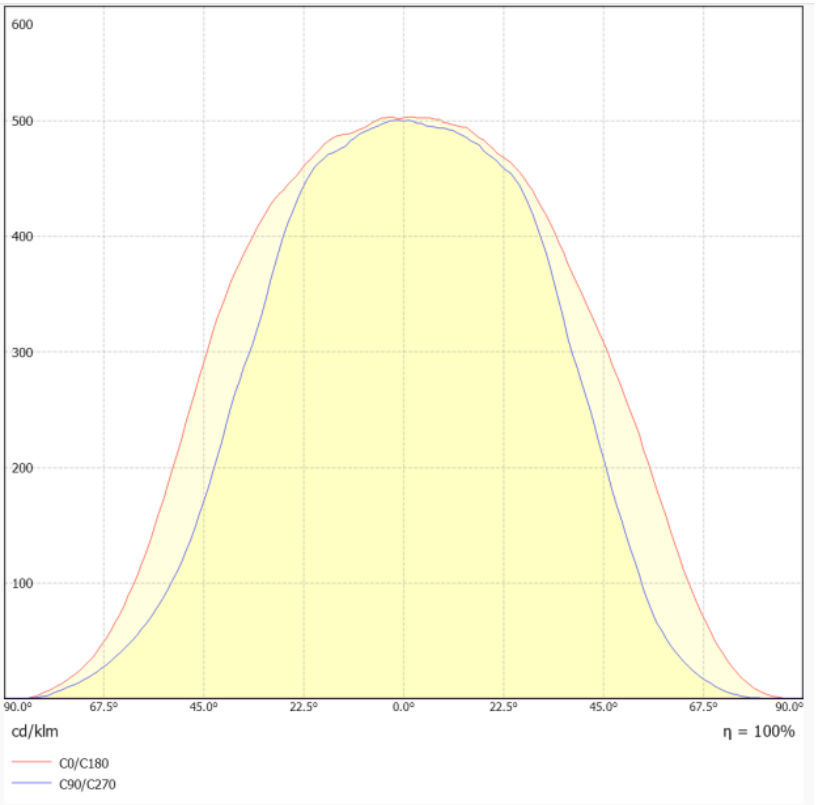

FLOODLIGHT COMPACT G2
20W REF 5000K

DIAGRAMA FOTOMÉTRICO

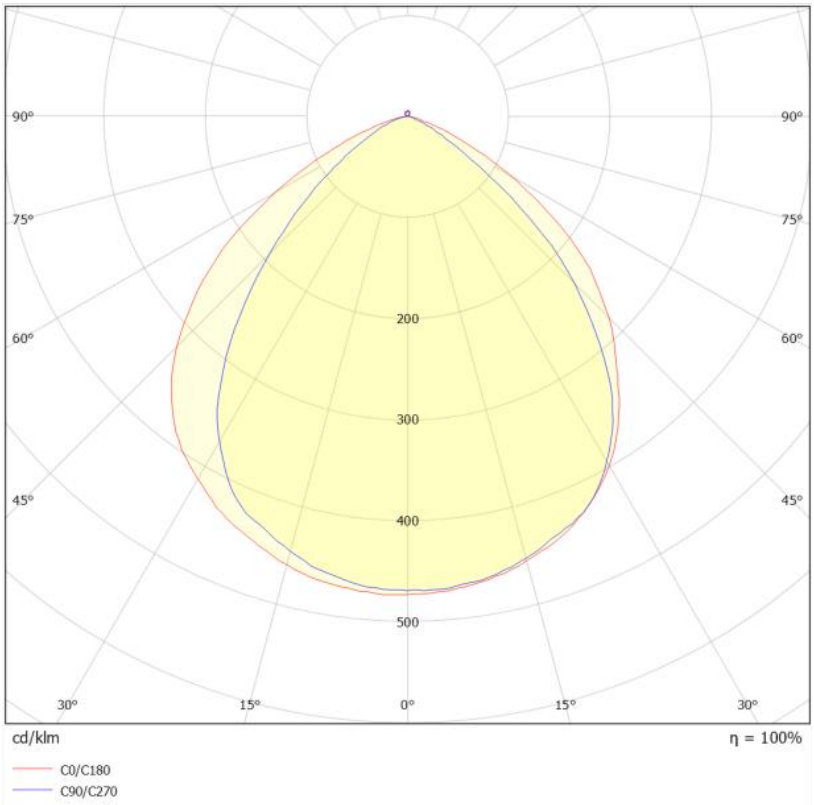

CURVA ILUMINACIÓN - DISTANCIA

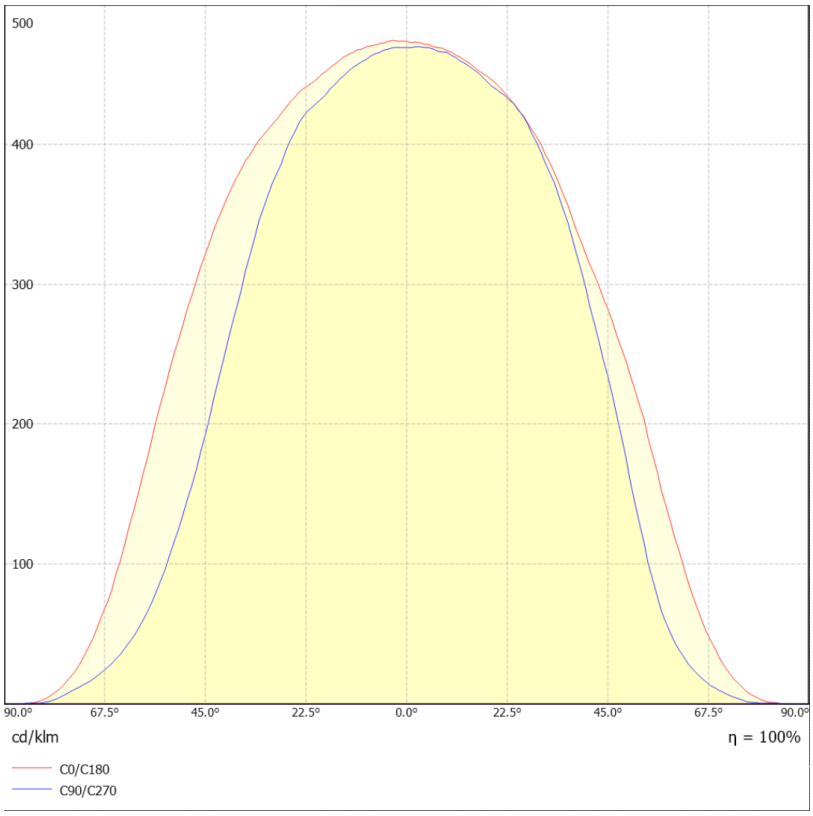

FLOODLIGHT COMPACT G2
30W REF 5000K

DIAGRAMA FOTOMÉTRICO

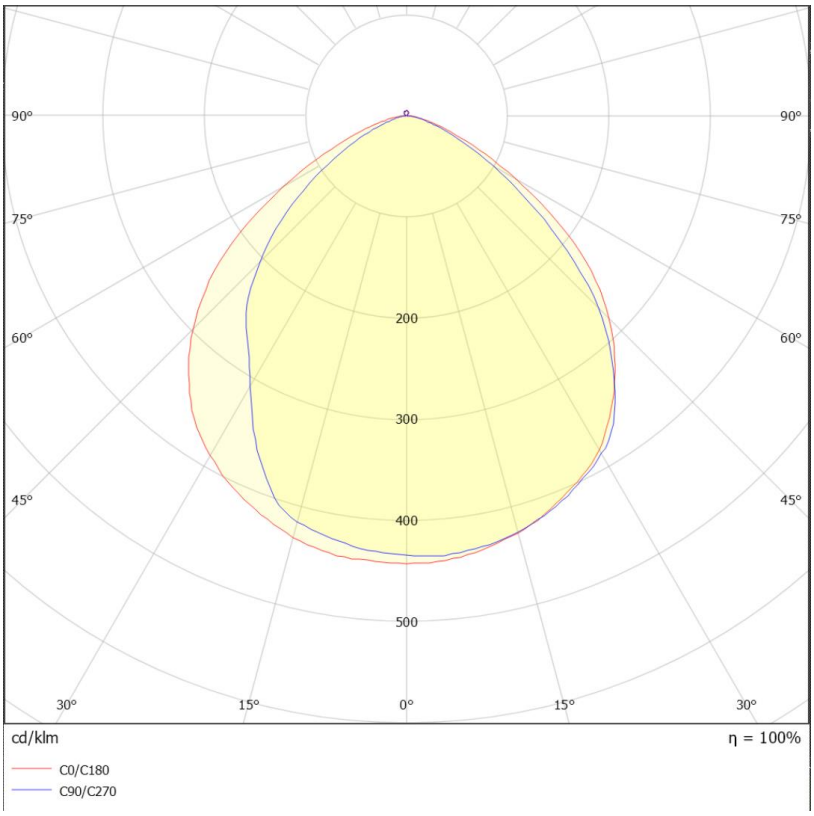

CURVA ILUMINACIÓN - DISTANCIA

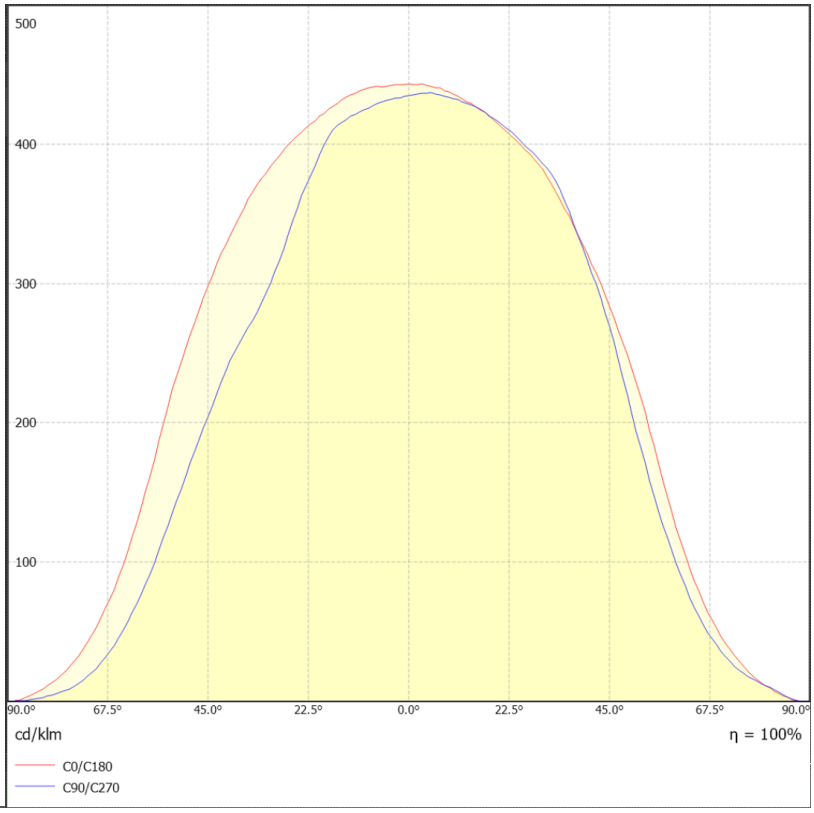

FLOODLIGHT COMPACT G2
50W REF 5000K

DIAGRAMA FOTOMÉTRICO

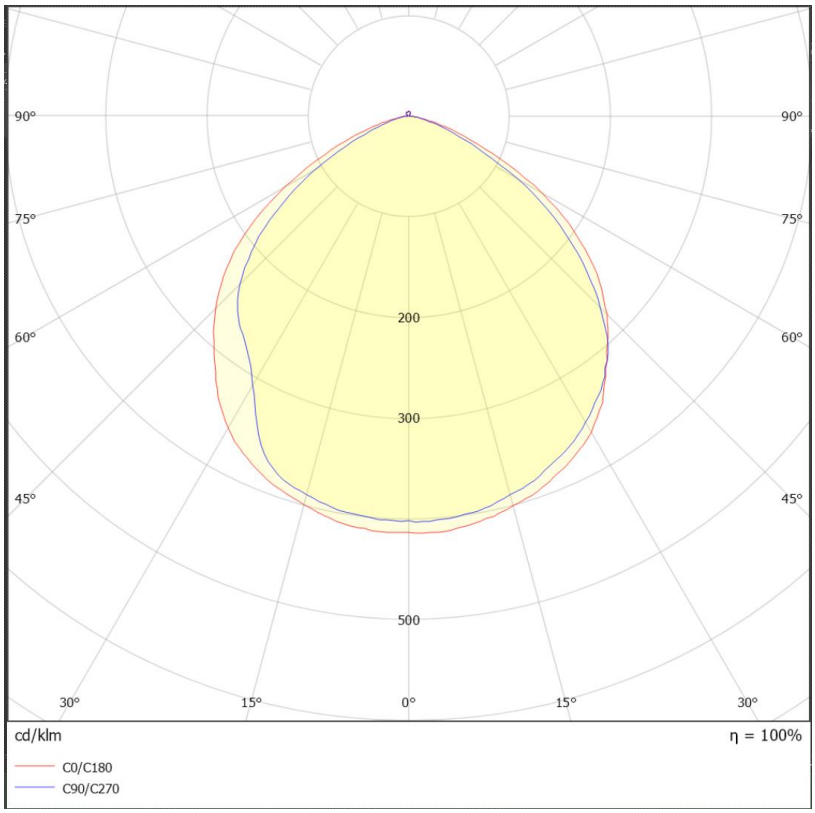

CURVA ILUMINACIÓN - DISTANCIA

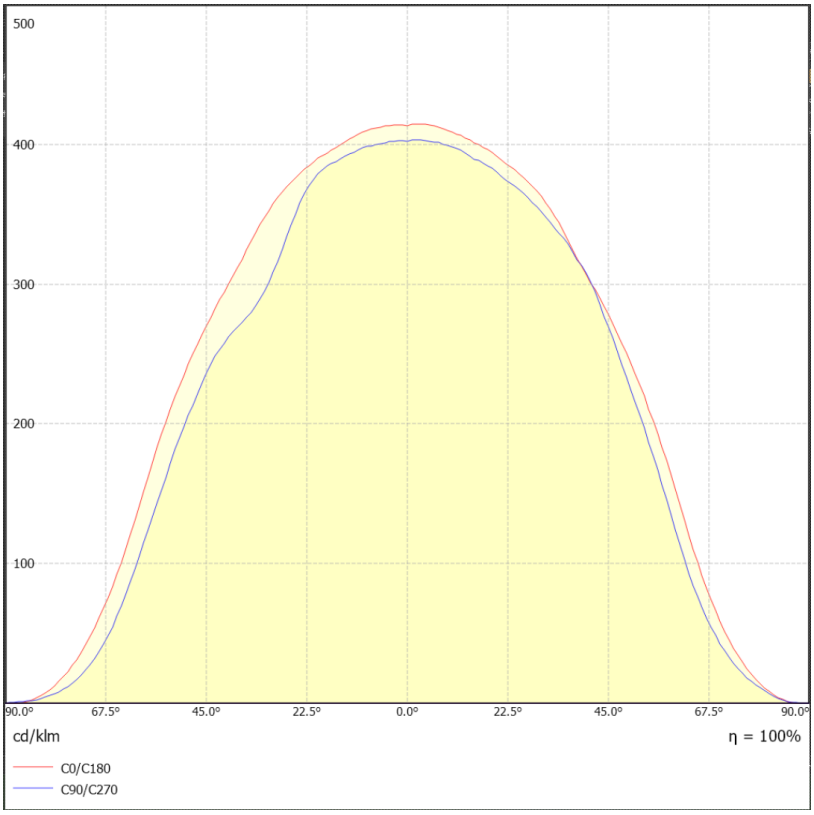

FLOODLIGHT COMPACT G2
100W REF 5000K

DIAGRAMA FOTOMÉTRICO

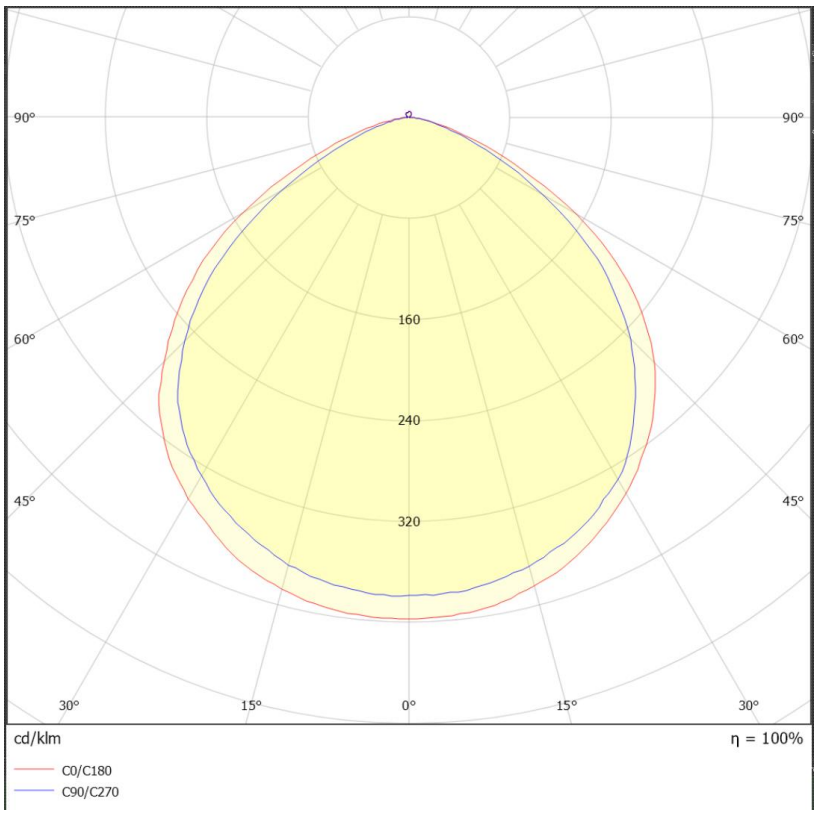

CURVA ILUMINACIÓN - DISTANCIA

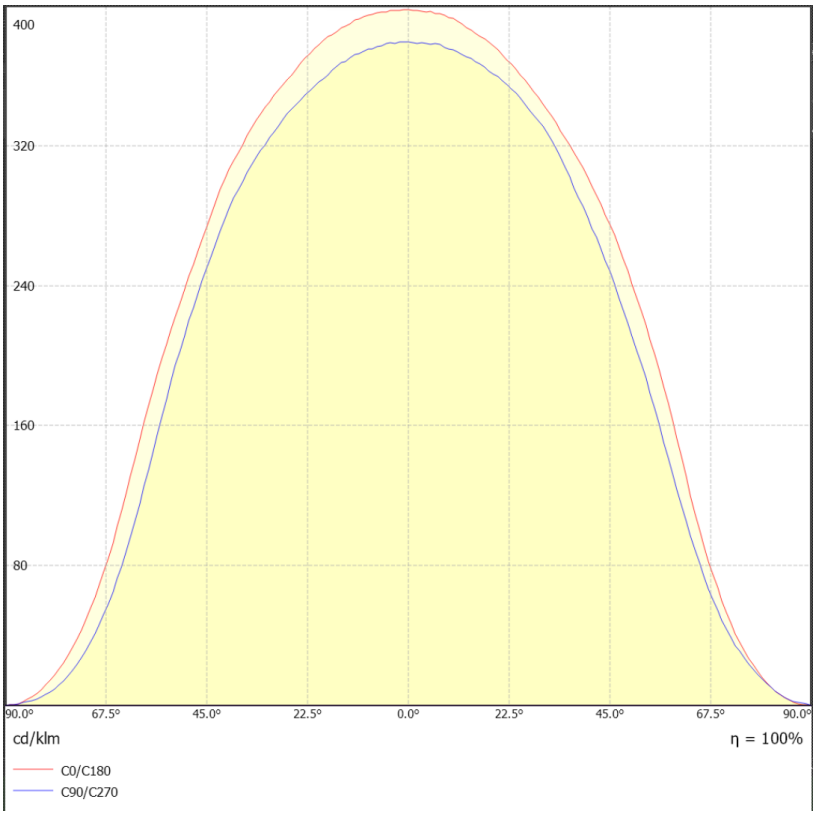

FLOODLIGHT COMPACT G2
150W REF 5000K

DIAGRAMA FOTOMÉTRICO

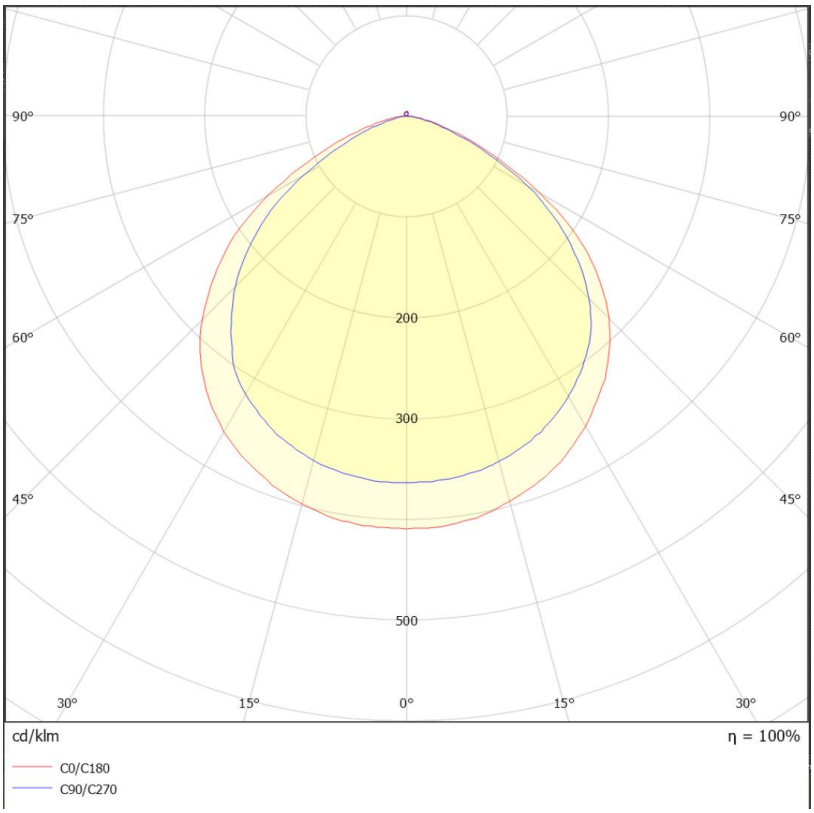

CURVA ILUMINACIÓN - DISTANCIA

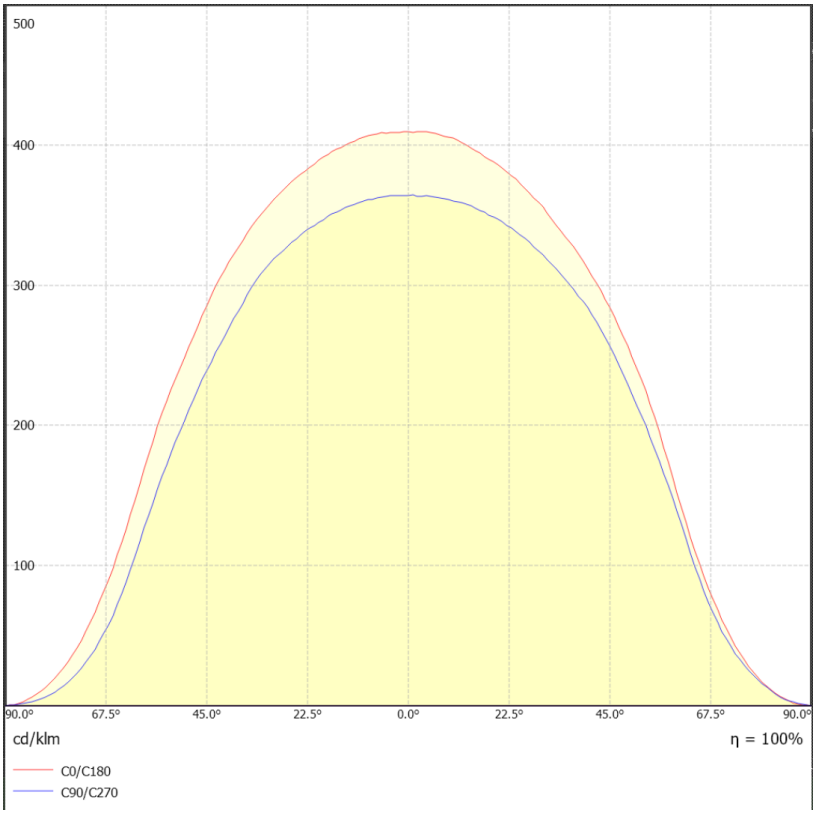

FLOODLIGHT COMPACT G2
200W REF 5000K

DIAGRAMA FOTOMÉTRICO

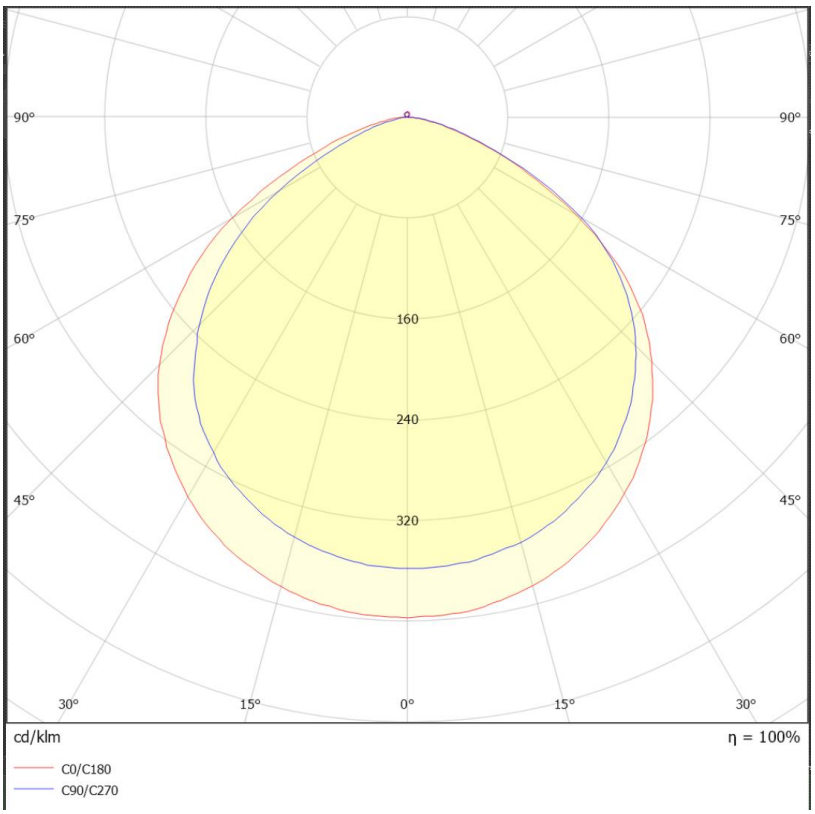

CURVA ILUMINACIÓN - DISTANCIA

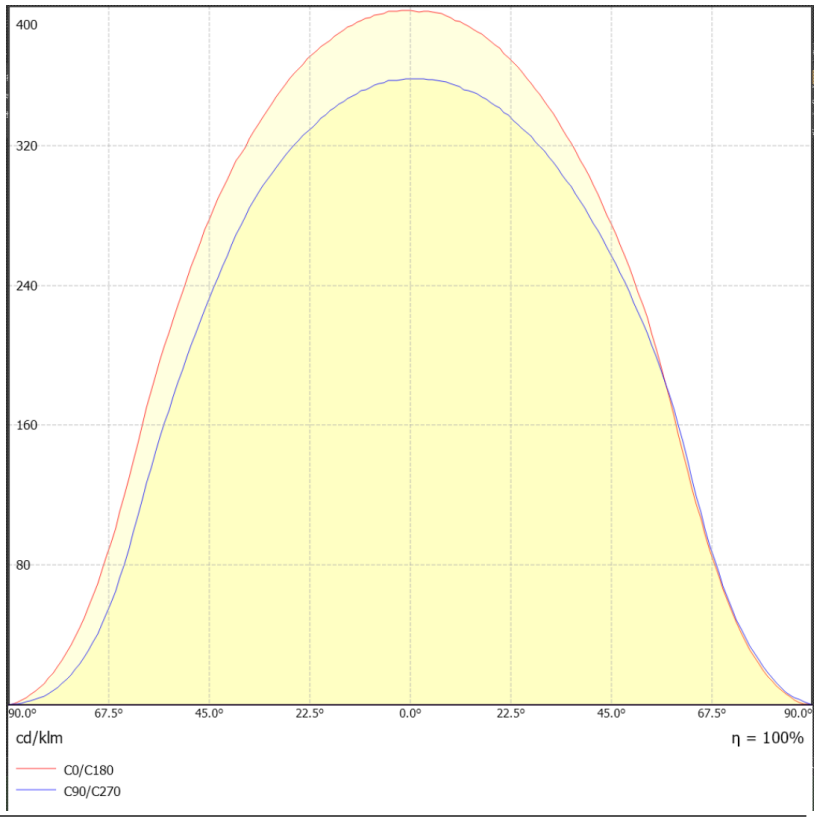

FLOODLIGHT COMPACT G2
300W REF 5000K

DIAGRAMA FOTOMÉTRICO

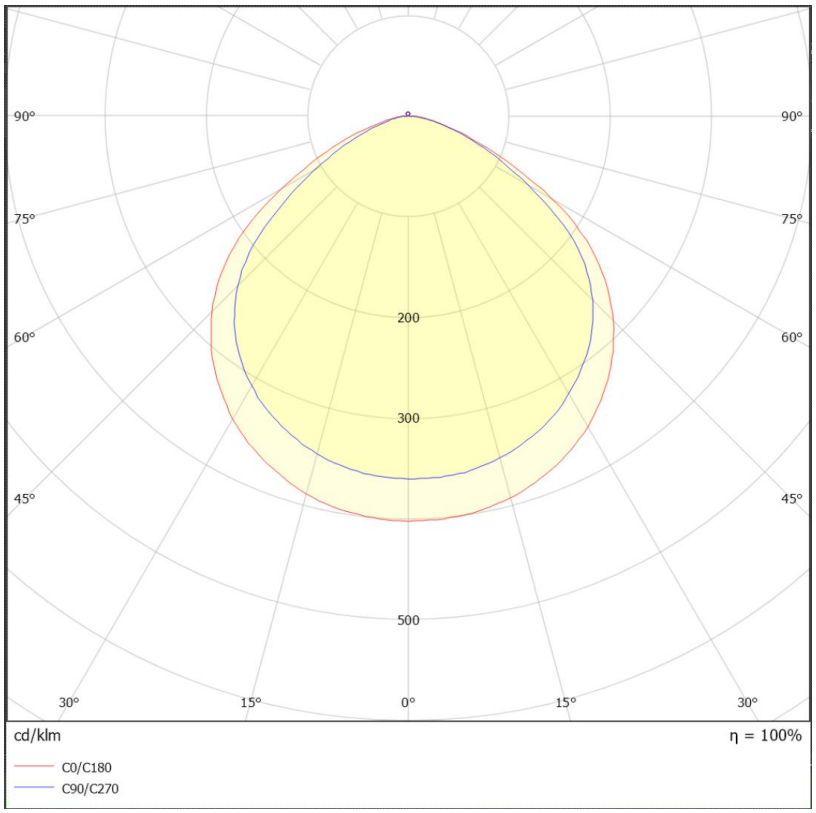

CURVA ILUMINACIÓN - DISTANCIA

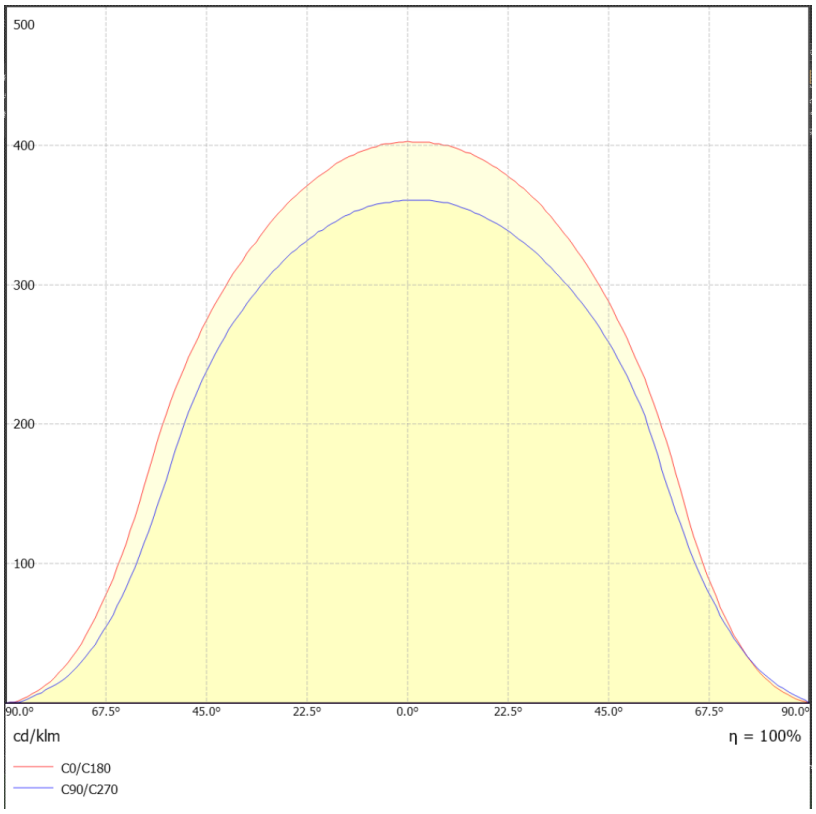

FLOODLIGHT COMPACT G2

DATOS LOGÍSTICOS

Código	Descripción	EAN10	Dimensiones EAN 10 (mm)	Peso EAN 10 (g)
7024789	LDV FL.COMPACT G2 10W 3CCT 800lm PT	4099854684159	130*35*105	237
7024790	LDV FL.COMPACT G2 20W 3CCT 1600lm PT	4099854684197	153*35*125	325
7024791	LDV FL.COMPACT G2 30W 3CCT 3000lm PT	4099854684234	195*35*145	467
7024792	LDV FL.COMPACT G2 50W 3CCT 5000lm PT	4099854684272	215*35*170	597
7024793	LDV FL.COMPACT G2 10W 3CCT 800lm BC	4099854684173	130*35*105	237
7024795	LDV FL.COMPACT G2 20W 3CCT 1600lm BC	4099854684210	153*35*125	325
7024796	LDV FL.COMPACT G2 30W 3CCT 3000lm BC	4099854684258	195*35*145	467
7024797	LDV FL.COMPACT G2 50W 3CCT 5000lm BC	4099854684296	215*35*170	597
7024798	LDV FL.COMPACT G2 100W 3CCT 10000lm PT	4099854684319	270*35*200	898
7024799	LDV FL.COMPACT G2 150W 3CCT 15000lm PT	4099854684333	320*40*235	1358
7024800	LDV FL.COMPACT G2 200W 3CCT 20000lm PT	4099854684357	400*40*280	2046
7024801	LDV FL.COMPACT G2 300W 3CCT 30000lm PT	4099854684371	460*40*335	3143

Código	Descripción	Unidades por caja	EAN40	Dimnesiones EAN 40 (mm)	Peso EAN 40 (g)
7024789	LDV FL.COMPACT G2 10W 3CCT 800lm PT	20	4099854684166	275*195*225	4830
7024790	LDV FL.COMPACT G2 20W 3CCT 1600lm PT	20	4099854684203	325*195*265	6870
7024791	LDV FL.COMPACT G2 30W 3CCT 3000lm PT	20	4099854684241	405*190*305	9500
7024792	LDV FL.COMPACT G2 50W 3CCT 5000lm PT	20	4099854684289	445*190*355	12300
7024793	LDV FL.COMPACT G2 10W 3CCT 800lm BC	20	4099854684180	275*195*225	4830
7024795	LDV FL.COMPACT G2 20W 3CCT 1600lm BC	20	4099854684227	325*195*265	6870
7024796	LDV FL.COMPACT G2 30W 3CCT 3000lm BC	20	4099854684265	405*190*305	9500
7024797	LDV FL.COMPACT G2 50W 3CCT 5000lm BC	20	4099854684302	445*190*355	12300
7024798	LDV FL.COMPACT G2 100W 3CCT 10000lm PT	10	4099854684326	415*190*285	9270
7024799	LDV FL.COMPACT G2 150W 3CCT 15000lm PT	10	4099854684340	485*215*335	14060
7024800	LDV FL.COMPACT G2 200W 3CCT 20000lm PT	5	4099854684364	415*215*295	10600
7024801	LDV FL.COMPACT G2 300W 3CCT 30000lm PT	5	4099854684388	475*215*350	16514

EXEMPLO:LDV FL.COMPACT G2 100W 3CCT 10000lm PT

LDV – LEDVANCE
FL- FLOODLIGHT
COMPRACT G2
100W – POTÊNCIA REAL
3CCT – 3 TEMPERATURAS DE COR
10 000lm – FLUXO LUMINOSO
PT - PRETO